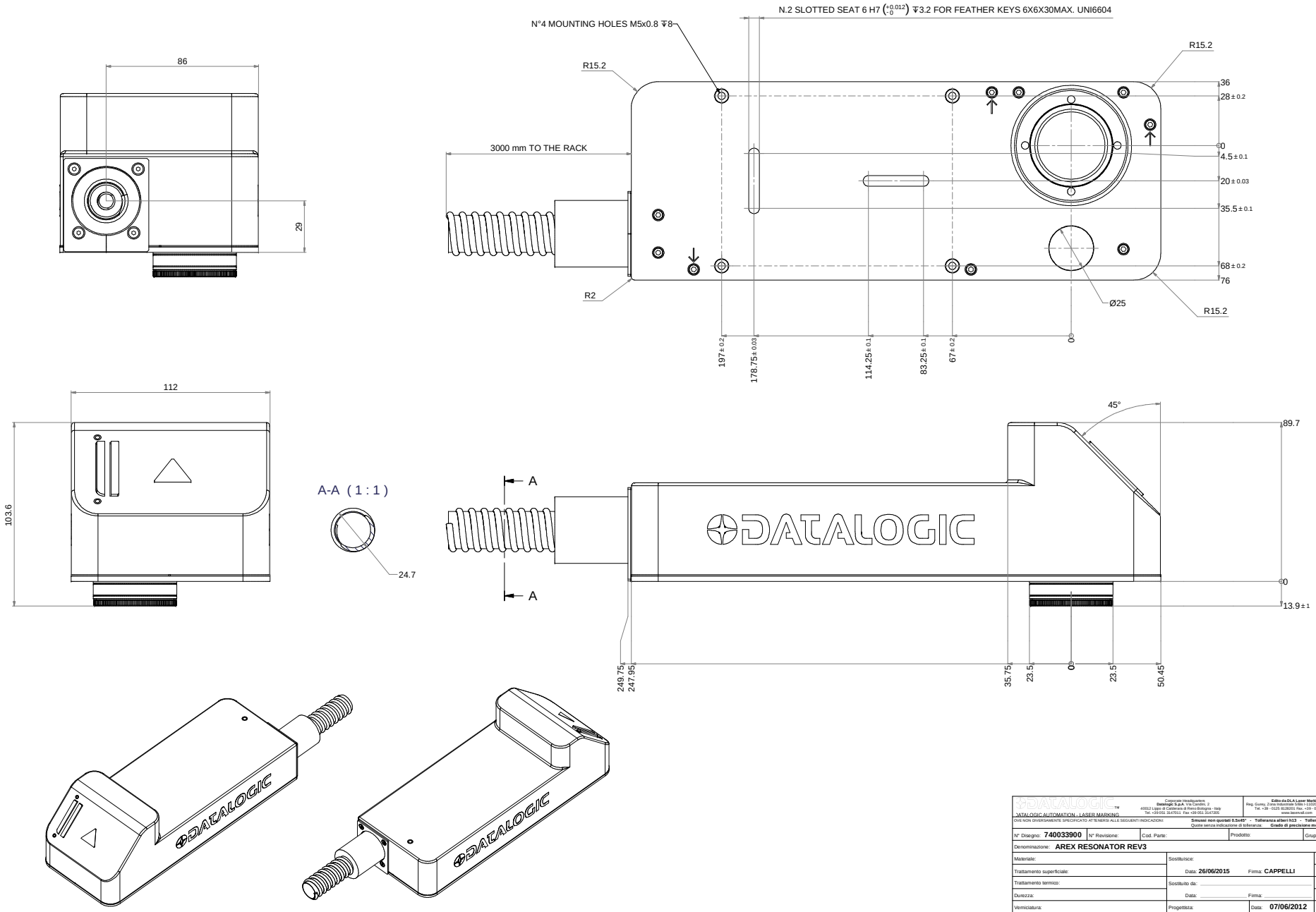

DATALOGIC ™

DATALOGIC AUTOMATION - LASER MARKING

Corporate Headquarters:
Datalogic S.p.A. Via Candini, 2
40012 Lippo di Calderara di Reno-Bologna - Italy
Tel. +39 - 051 3147011 Fax. +39 - 051 3147205

Edito da DLA Laser Marking
Reg. Gurey, Zona Industriale Grillo I-11020 Gressan (Ao) Italy
Tel. +39 - 0125 8128201 Fax. +39 - 0125 8128401
www.laserwall.com

QUE NON DIVERSAMENTE SPECIFICATO AT TENERSI ALLE SEGUENTI INDICAZIONI

Smussi non quotati 0.5x45° - **Tolleranza alberi h13** - **Tolleranza fori H13**
Quote senza indicazione di tolleranza. **Grado di precisione medio UNI 5307**

N° Disegno: **740033900**	N° Revisione:	Cod. Parte:	Prodotto:	Gruppo:

Denominazione: **AREX RESONATOR REV3**

Materiale:	Sostituisce:		Quantità:
Trattamento superficiale:	Data: **26/06/2015**	Firma: **CAPPELLI**	Formato: **A1**
Trattamento termico:	Sostituito da:		Scala:
Durezza:	Data:	Firma:	Foglio: **3 di 8**
Verniciatura:	Progettista:	Data: **07/06/2012**	

Questo documento è di proprietà della LASERWALL™ S.p.A. E' vietato l'utilizzo e/o riproduzione anche parzialmente senza autorizzazione da parte di LASERWALL™ S.p.A.